ART. B12SC6L

FRESE ROTATIVE A TAGLIO SINGOLO LUNGHE

€28,60

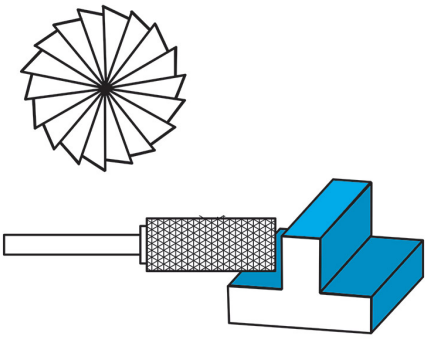

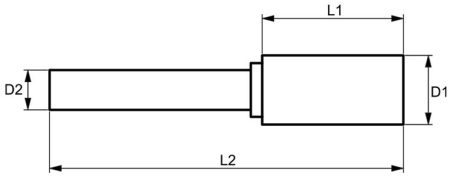

D1	ø12 mm
L1	25 mm
D2	6 mm
L2	120 mm
Dimensioni imballo	21 x 127 x 21 h mm
Peso lordo	0,07 kg
Codice EAN	8012667356743

Scatola

HM -