ART. P031/32

BROCAS Y CORONAS PERFORADORAS DIAMANTADAS CON CORONA CONTINUA

EL NÚCLEO DE DIAMANTE DE PARED DELGADA GARANTIZA CORTES SIN REBABAS. ESTA CARACTERÍSTICA FACILITA EL TRABAJO DE...

€58,20

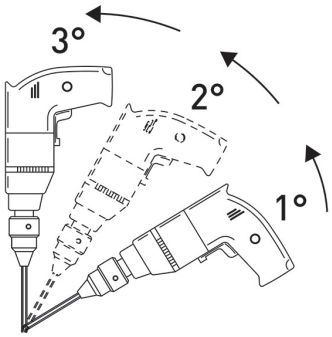

Medida	Ø 32 mm
Conexión hexagonal	11 mm
Longitud total	90 mm
Altura del diamante	5 mm
Grano	35/40
Peso bruto	0,15 kg
Dimensiones de embalaje	-
Codigo de barras	8012667355227

Colgante