ART. E011/UNC9/16

JUEGO UNC DE REPARACION ROSCAS F-COIL

INDICADO PARA LA REGENERACIÓN DE ROSCAS O PARA OBTENER ROSCADOS MUY RESISTENTES EN MATERIALES BLANDOS.

€66,20

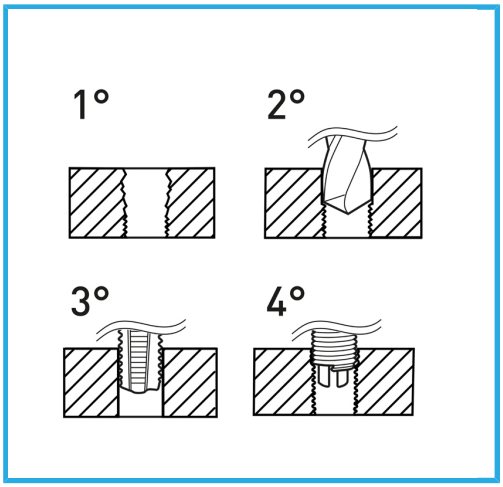

Rosca	9/16" x 12
Brocas	-
Machos STI	E011/UNC9/16M
Utensilio para insertar	E011/U16
Herr. rompe arrastre	-
Insertos roscados	E010/UNC9/16E15
Cantidad de insertos	10
Dimensiones de embalaje	170x130x40 h mm
Peso bruto	0,61 kg
Codigo de barras	8012667368463

Colgante

HSS -

INOX -