ART. E011/UNFN10

JUEGO UNF DE REPARACION ROSCAS F-COIL

INDICADO PARA LA REGENERACIÓN DE ROSCAS O PARA OBTENER ROSCADOS MUY RESISTENTES EN MATERIALES BLANDOS.

€35,10

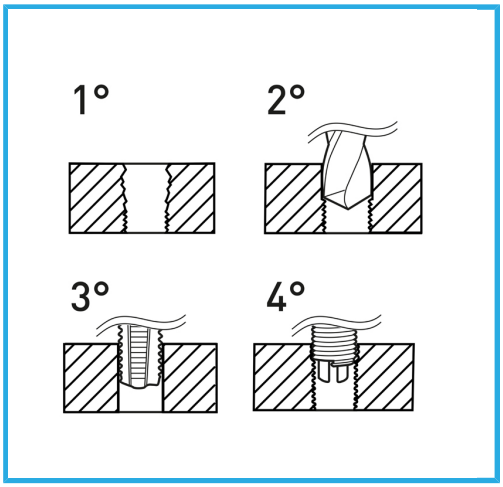

Rosca	No. 10 x 32
Brocas	Ø 5.1 mm
Machos STI	E011/UNFN10M
Utensilio para insertar	E011/U08
Herr. rompe arrastre	E011/A08
Insertos roscados	E010/UNFN10E15
Cantidad de insertos	20
Dimensiones de embalaje	170x130x40 h mm
Peso bruto	0,39 kg
Codigo de barras	8012667365196

Colgante

HSS -

INOX -