ART. E011/M180X200

JUEGO METRICO DE REPARACION ROSCAS F-COIL

INDICADO PARA LA REGENERACIÓN DE ROSCAS O PARA OBTENER ROSCADOS MUY RESISTENTES EN MATERIALES BLANDOS.

€72,00

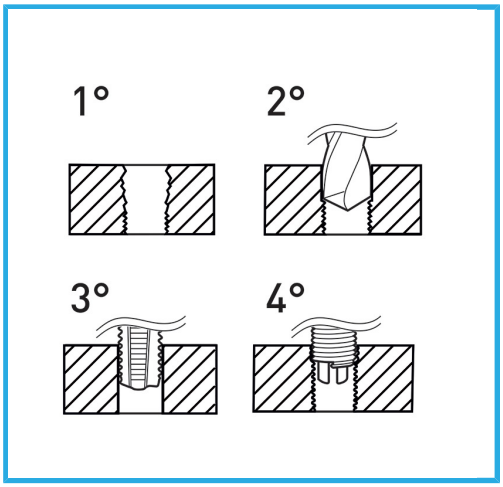

Dimensiones	M 18 x 2.0
Broca	-
Machos STI	E011/M180X200M
Utensilio para insertar	E011/U20
Herr. rompe arrastre	-
Cantidad de insertos	5
Peso bruto	0,73 kg
Dimensiones de embalaje	170x130x40 h mm
Codigo de barras	8012667365356

Colgante

HSS -

INOX -