ART. E011/UNC7/8

JUEGO UNC DE REPARACION ROSCAS F-COIL

INDICADO PARA LA REGENERACIÓN DE ROSCAS O PARA OBTENER ROSCADOS MUY RESISTENTES EN MATERIALES BLANDOS.

€102,00

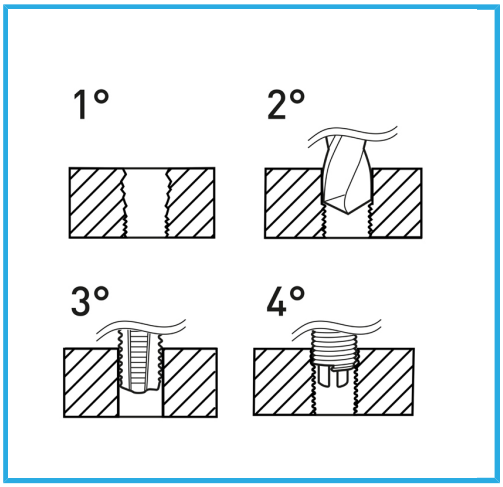

Rosca	7/8" x 9
Brocas	-
Machos STI	E011/UNC7/8M
Utensilio para insertar	E011/U22
Herr. rompe arrastre	-
Insertos roscados	E010/UNC7/8E15
Cantidad de insertos	5
Dimensiones de embalaje	170x130x40 h mm
Peso bruto	1,00 kg
Codigo de barras	8012667367084

Colgante

HSS -

INOX -