ART. P031/05

BROCAS Y CORONAS PERFORADORAS DIAMANTADAS CON CORONA CONTINUA

EL NÚCLEO DE DIAMANTE DE PARED DELGADA GARANTIZA CORTES SIN REBABAS. ESTA CARACTERÍSTICA FACILITA EL TRABAJO DE...

€16,20

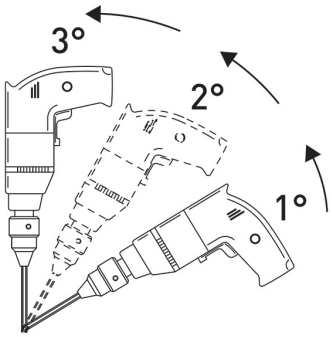

Medida	Ø 5 mm
Conexión hexagonal	8.5 mm
Longitud total	56 mm
Altura del diamante	2 mm
Grano	50/60
Peso bruto	0,02 kg
Dimensiones de embalaje	115 x 32 x 32 h mm
Codigo de barras	8012667355081

Colgante