ART. 0711/13
CHIAVE SERRAGGIO MANDRINO A CREMAGLIERA

€2,15

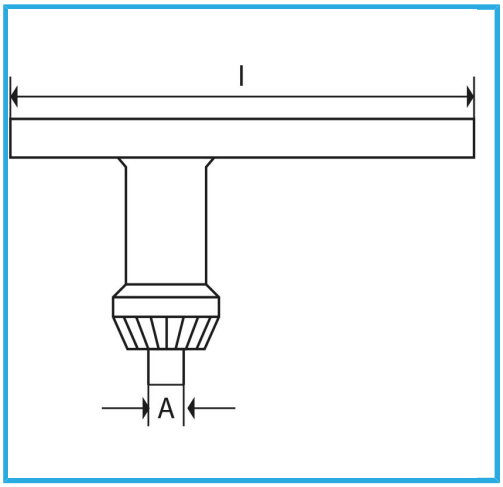

l	80 mm
A	8 mm
Codice EAN	8012667387709
Dimensioni imballo	82x42x10 h mm

Acciaio

Brunita