ART. 32/D40
FRÄSERSPANNFUTTER-KOMBI

MAS-403 BT, AUSGEWUCHTETES SPANNFUTTERGEHÄUSE, FÜR ZYLINDRISCHE SCHAFTFRÄSER NACH DIN 481, FÜR FRÄSER...

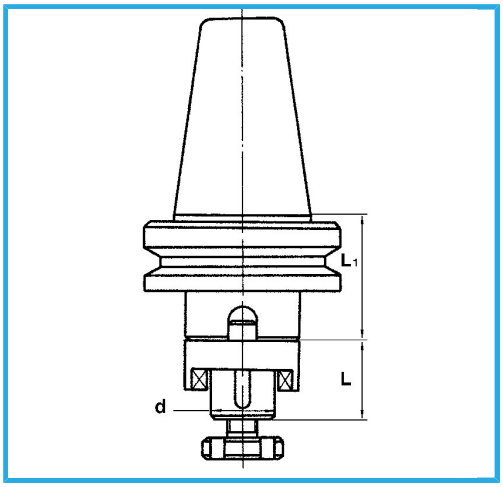

BT	40
d - h6	32 mm
L	38 mm
L1	40 mm
Bruttogewicht	2,12 kg
Verpackungsmaße	-
EAN-Code	8012667008567

Box

Gehärteter

Gehärtet

18NiCrMo5 -