ART. BI4E1N075
CHIAVE A BUSSOLA AD IMPATTO

€67,90

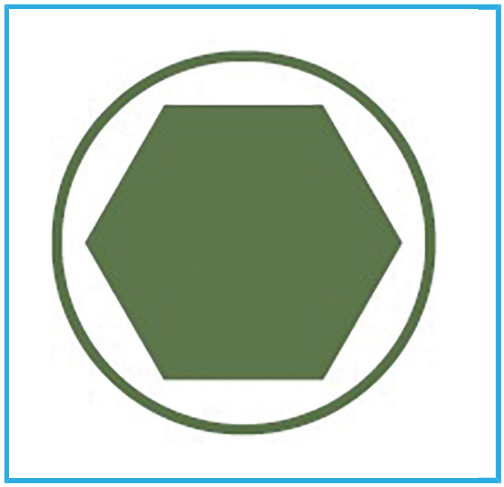

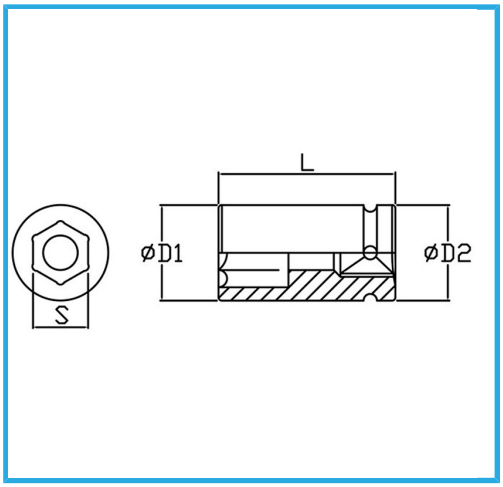

Misura	75 mm
D1	104 mm
D2	86 mm
Lunghezza	95 mm
Peso lordo	3,40 kg
Dimensioni imballo	-
Codice EAN	8012667273149

Fosfatata

1"

-

Cr-Mo -